sunnex®
Fiche technique

35100 | CL LED FLEXIBLE 500mm

Eclairage sur flexible

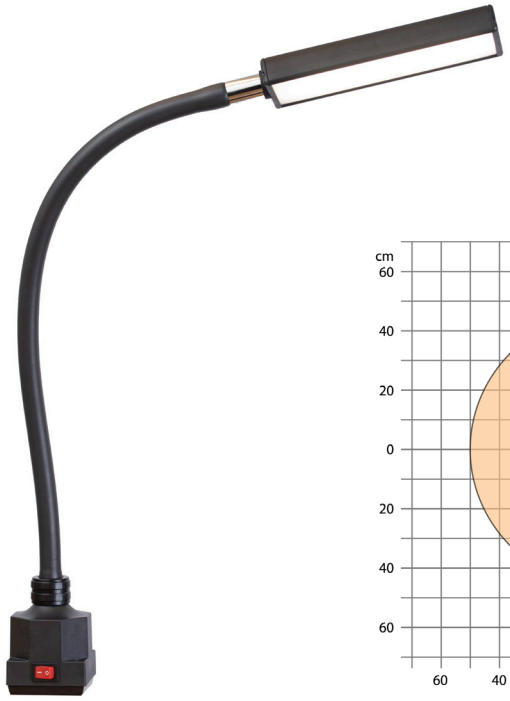

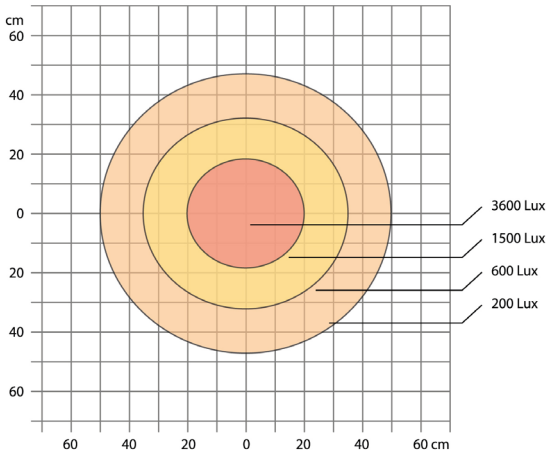

LUMENS — **1000 lumens**

DISTANCE — **lux@0.5m : 3600**

ALIMENTATION — **24-36 V AC/DC**

W LED — **11 Watts**

Eclairage sur flexible
Flexible de 500 mm

POIDS — **1.100kg**

DIMENSIONS — **763 x 71 x 62 mm**

IP — **IP20**

DESCRIPTION

La lampe Sunnex CL LED est un éclairage de travail offrant une grande plage d'éclairement uniforme, destinée à des postes de travail pour la lecture de plans, le travail d'assemblage, d'inspection, etc.

Elle est adaptée à un usage sur des bureaux, plans de travail où l'important est d'obtenir une bonne répartition de l'éclairage pour des tâches tel le contrôle et les prises de mesures.

DOMAINES UTILISATION

- Etablis, bureaux, etc
- Poste de travail, de montage, de contrôle et d'inspection
- Paillasse de laboratoire
- Equipements de production, etc.

CARACTERISTIQUES

Interrupteur : Sur embase
Température utilisation : -10° à +40°C
Température : 4000K
IRC : 92
Couleur : Noire
Class : Class III
Durée de vie : > 25 000h

CERTIFICATIONS

CE

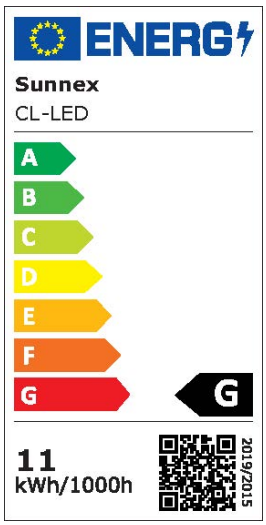

copyright © 2019 | **SUNNEX EQUIPEMENT** - 775 rue André Ampère, ZI Les Milles CS50363 13799 AIX-EN-PROVENCE Cedex
Tél : +33 04 42 39 78 96 - **ADV** : sunnex@sunnex.fr - **ST** : commercial1@sunnex.fr

| ACCESSOIRES

Lampe sur flexible : CL LED

33901/1 - Transfo-prise 230V

Transfo-prise 230V Europe

14000 - Base magnétique

Base magnétique

14015 - Socle de table

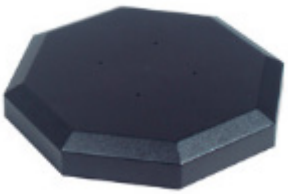

Socle de table

14020 - Etrier

Etrier

14030 - Equerre murale

Equerre murale

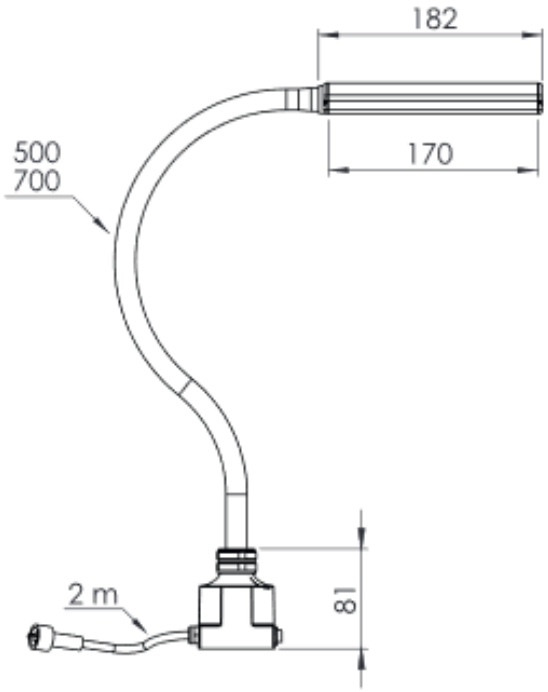

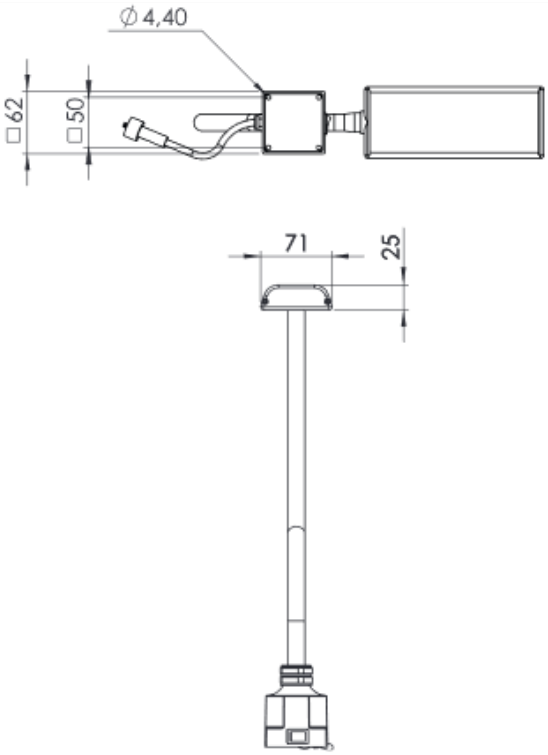

copyright © 2019 | **SUNNEX EQUIPEMENT** - 775 rue André Ampère, ZI Les Milles CS50363 13799 AIX-EN-PROVENCE Cedex
Tél : +33 04 42 39 78 96 - **ADV** : sunnex@sunnex.fr - **ST** : commercial1@sunnex.fr