sunnex®
Fiche technique

36100 & 36110 | LUXOR FLEX

ÉCLAIRAGE SUR FLEXIBLE



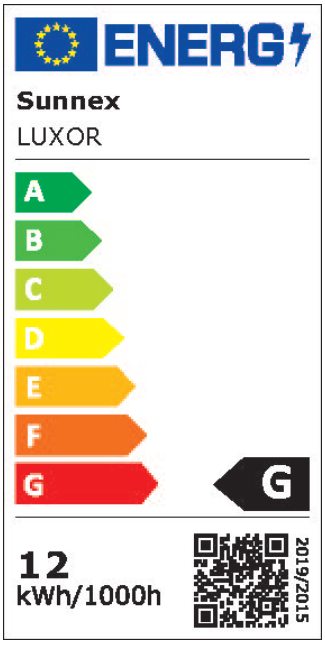

- Catégorie: Flexible
- Lumens: 900
- Lux à 50Cm: 18 000
- Alimentation: 24-36V DC
- Puissance utile: 12W
- IP: Voir tableau
- Poids: Voir tableau
- Dimensions: 718 X 107 X 64 mm

Normes | CE

DESCRIPTION

Les lampes LUXOR offrent un excellent éclairage de 18 000 lux à 50cm avec une optique de 17°, permettant ainsi une utilisation à une distance entre la tête d'éclairage et la zone de travail allant de 75 à 200 cm et même jusqu'à 350 cm avec une optique de 8°.

L'éclairage LUXOR FLEX IP65 ou IP20, est monté sur un bras flexible de 500mm et a une tête de lampe en aluminium afin de répondre aux contraintes d'environnements industriels exigeants.

Les lampes LUXOR sont destinées à être utilisée sur des centres d'usinage CNC et toutes autres applications où une forte intensité lumineuse est requise.

APPLICATIONS

- Machines-outils
- CNC
- Équipement de production
- Poste de travail

CARACTERISTIQUES

Utilisation et montage
Montage : Mural, plan de travail
Fixation : Par vis
(4 trous lisses 50x50mm)
Commande : Sur embase
Température utilisation : -10 à +40°C

Flux lumineux
Température couleur : 4300°K
IRC : >95
Angle : 17° (optique 8° sur demande)
Diffuseur : Transparent

Alimentation
Connectique : M12
Câble : 2m
Réseau : 24-36V DC

Spécificités
Technologie : LED
Durée vie LED : >50 000h
Bras flexible : 500mm
Class : III
Couleur : Noir

Garantie : 36 mois

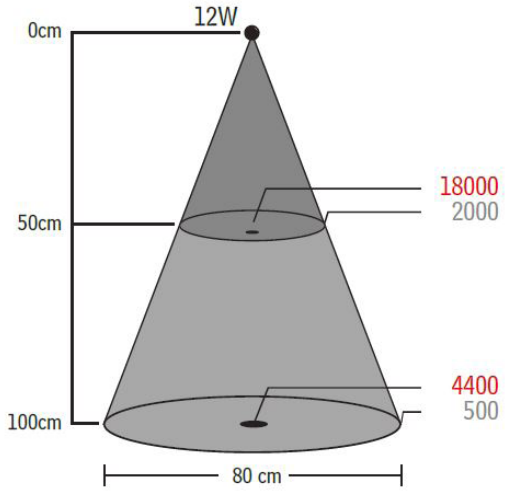

Avec optique 17°

copyright © 2020 | SUNNEX EQUIPEMENT - 775 rue André Ampère, ZI Les Milles CS50363 13799 AIX-EN-PROVENCE Cedex
Tél : +33 04 42 39 78 96 - ADV : sunnex@sunnex.fr - ST : commercial1@sunnex.fr

Fiche technique

36100 & 36110 | LUXOR FLEX

SCHEMA TECHNIQUE

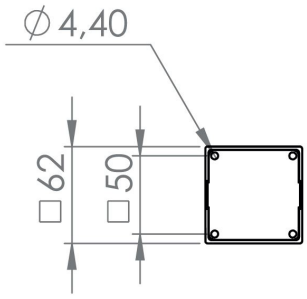



36100 & 36110 | LUXOR FLEX

ÉCLAIRAGE SUR FLEXIBLE 500mm



Code article	IP	Rotule	Poids (Kg)
36100	65	Non	1,30



Code article	IP	Rotule	Poids (Kg)
36110	20	Oui	1,35

copyright © 2020 | SUNNEX EQUIPEMENT - 775 rue André Ampère, ZI Les Milles CS50363 13799 AIX-EN-PROVENCE Cedex
Tèl : +33 04 42 39 78 96 - ADV : sunnex@sunnex.fr - ST : commercial1@sunnex.fr

Fiche technique

36100 & 36110 | LUXOR FLEX

ACCESSOIRES

33920 - Tranformateur EU



Transformateur 230V prise EU pour conneteur M12

14020 & 14021 - Étier



Dimension : 60 x 60 x 80 mm
Espacement machoire : 40mm
14020 : Couleur noir ; 14021 : Couleur blanc

12010 - Pied magnétique



Dimension : 105 x 105 x 20 mm
Force magnétique : 700 Newtons

14023 & 14024 - Pied roulant



Dimension : 800 x 600 x 600 mm
14024 : Couleur noir ; 14023 : Couleur blanc
Poids : 3.00Kg

14030 - Équerre murale



Dimension : 80 x 60 x 50 mm
Poids : 0.16Kg

14015 & 14016 - Socle de table

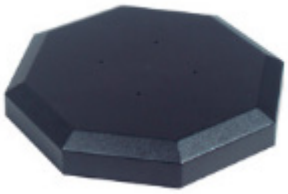

Dimension : 200 x 200 x 32 mm
14015 : Couleur noir ; 14016 : Couleur blanc
Poids : 3.77Kg

copyright © 2020 | SUNNEX EQUIPEMENT - 775 rue André Ampère, ZI Les Milles CS50363 13799 AIX-EN-PROVENCE Cedex
Tèl : +33 04 42 39 78 96 - ADV : sunnex@sunnex.fr - ST : commercial1@sunnex.fr