sunnex®
Fiche technique

36160 | LUXOR SPOT

ÉCLAIRAGE SPOT



Catégorie
Spot

Lumens
900

Lux à 50Cm:
18 000

Alimentation
24-36V DC

Puissance utile
12W

IP
20

Poids
1.00 Kg

Dimensions
218 X 107 X 64 mm

Normes | CE

DESCRIPTION

Les lampes LUXOR offrent un excellent éclairage de 18 000 lux à 50cm avec une optique de 17°, permettant ainsi une utilisation à une distance entre la tête d'éclairage et la zone de travail allant de 75 à 200 cm et même jusqu'à 350 cm avec une optique de 8°.

L'éclairage LUXOR SPOT IP20 a une tête de lampe en aluminium afin de répondre aux contraintes d'environnements industriels exigeants.

Les lampes LUXOR sont destinées à être utilisées sur des centres d'usinage CNC et toutes autres applications où une forte intensité lumineuse est requise.

APPLICATIONS

- Machines-outils
- CNC
- Équipement de production
- Poste de travail

CARACTERISTIQUES

Utilisation et montage
Montage : Mural, plan de travail
Fixation : Par vis
(4 trous lisses 50x50mm)
Commande : Sur embase
Température utilisation : -10 à +40°C

Flux lumineux
Température couleur : 4300°K
IRC : >95
Angle : 17° (optique 8° sur demande)
Diffuseur : Transparent

Alimentation
Connectique : M12
Câble : 2m
Réseau : 24-36V DC

Spécificités
Technologie : LED
Durée vie LED : >50 000h
Class : III
Couleur : Noir

Garantie : 36 mois

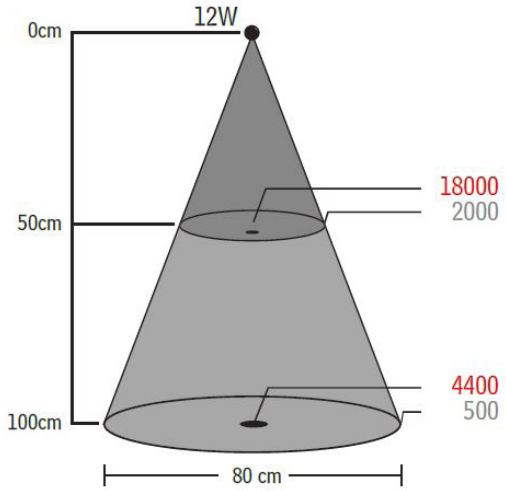

Avec optique 17°

copyright © 2020 | SUNNEX EQUIPEMENT - 775 rue André Ampère, ZI Les Milles CS50363 13799 AIX-EN-PROVENCE Cedex
Tèl : +33 04 42 39 78 96 - ADV : sunnex@sunnex.fr - ST : commercial1@sunnex.fr

Fiche technique

36160 | LUXOR SPOT

SCHEMA TECHNIQUE

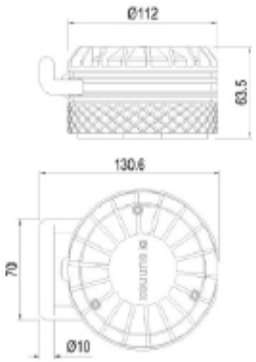

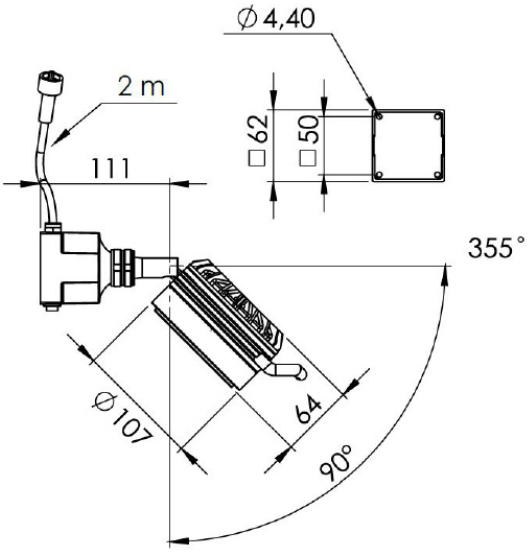

36160 | LUXOR SPOT

ACCESSOIRES

33920 - Tranformateur EU



Transformateur 230V prise EU pour conneteur M12

14020 & 14021 - Étier



Dimension : 60 x 60 x 80 mm
Espacement machoire : 40mm
14020 : Couleur noir ; 14021 : Couleur blanc

12010 - Pied magnétique



Dimension : 105 x 105 x 20 mm
Force magnétique : 700 Newtons

14023 & 14024 - Pied roulant



Dimension : 800 x 600 x 600 mm
14024 : Couleur noir ; 14023 : Couleur blanc
Poids : 3.00Kg

14030 - Équerre murale



Dimension : 80 x 60 x 50 mm
Poids : 0.16Kg

14015 & 14016 - Socle de table

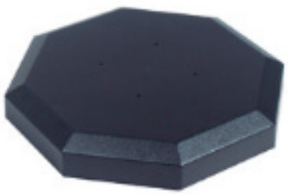

Dimension : 200 x 200 x 32 mm
14015 : Couleur noir ; 14016 : Couleur blanc
Poids : 3.77Kg

copyright © 2020 | SUNNEX EQUIPEMENT - 775 rue André Ampère, ZI Les Milles CS50363 13799 AIX-EN-PROVENCE Cedex
Tèl : +33 04 42 39 78 96 - ADV : sunnex@sunnex.fr - ST : commercial1@sunnex.fr