sunnex®
Fiche technique

| KFM LED

LAMPE LOUPE

Catégorie
Lame loupe LED

Lumens
900

Alimentation
230V

Puissance utile
11w

IP
20

Poids
2 Kg

Dimensions
Loupe : Ø 127 mm
Bras: 1050 **mm**

Normes | CE

DESCRIPTION

La lampe loupe **KFM LED** est adaptée aux besoins industriels et médicaux. Elle est également appropriée pour les personnes souffrant d'une déficience visuelle. La qualité et le positionnement exact des LEDs permettent de voir les objets presque sans ombres et offrent un excellent rendu de couleur. La souplesse des articulations entre la tête de la lampe et du bras facilite la position exacte de la lampe. Les ressorts du bras fournissent **un mouvement horizontal et vertical** tout en restant dans la bonne position. La version standard est fournie avec une **lentille en verre de 3 ou 5 dioptries.** Un cache lentille en tissu est fourni afin de protéger la lentille de la poussière et d'empêcher les risques de départ de feux accidentels.
La lampe **KFM LED** est équipée de modules LED d'une consommation d'énergie de seulement 11W. L'intensité lumineuse de chaque éclairage LED **est variable de 100 à 1%.** Les modules s'éteignent automatiquement au bout de 4 ou 9 heures dans un souci d'économie d'énergie. Les sources lumineuse de la lampe **KFM LED** ont une espérance de vie de 50 000 heures, cela signifie une utilisation de 25 ans ou plus pour un usage normal de la

APPLICATIONS

- Industrie
  Circuits imprimés
- Poste de contrôle
- Eclairage d'établi
- Laboratoires

CARACTERISTIQUES

Utilisation et montage
Montage : étrier ou pied roulant (en option)
Variateur d'intensité : de 1% à 100%

Alimentation
Réseau : 230V

Flux lumineux
Lumens : 900
Lux à 50 cm : 7000
Température couleur : 4000°K
Indice rendu de couleur: IRC 80
Grossissement : 5 dioptries (x2.25) ou 3 dioptries (x1.75)

Spécificités
Technologie : LED
Matière lentille: verre en crown
Bras: en aluminium
Indice de protection: IP20
Couleur : grise ou blanche

Garantie : 5 ans

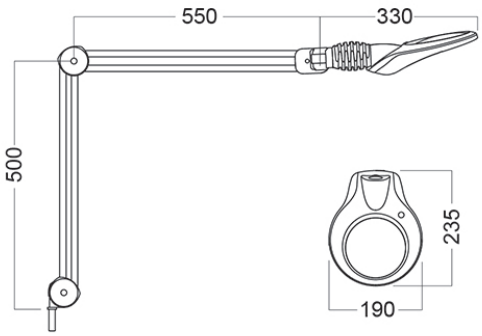

Inclus
Etrier (ouverture 59 mm)

copyright © 2023 | **SUNNEX EQUIPEMENT** - 775 rue André Ampère, ZI Les Milles CS50363 13799 AIX-EN-PROVENCE Cedex
Tél : +33 04 42 39 78 96 - **ADV :** sunnex@sunnex.fr - **ST :** commercial1@sunnex.fr

sunnex®
Fiche technique

| KFM LED

REFERENCES

	Dioptries	Références Couleur grise	Références Couleur blanche
	3	41290	41291
	5	41290/5D	

ACCESSOIRES

18490 - Pied roulant inox - 7 Kg

41200 - Fixation murale

41082 -Etrier blanc

41080 - Fixation pour table

41081 - Fixation pour table

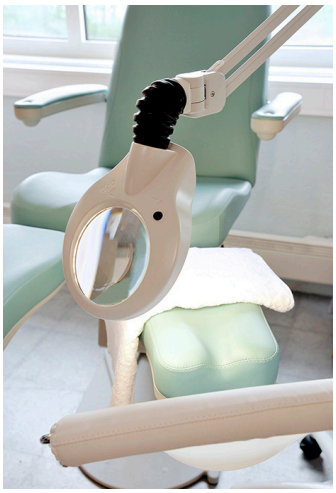

copyright © 2023 | **SUNNEX EQUIPEMENT** - 775 rue André Ampère, ZI Les Milles CS50363 13799 AIX-EN-PROVENCE Cedex
Tél : +33 04 42 39 78 96 - **ADV :** sunnex@sunnex.fr - **ST :** commercial1@sunnex.fr