Améliorer les conditions de travail

FICHE TECHNIQUE

Pied Magnétique

12010 Noir

Pour lampe type HM ; HF ; CL ; LS ; LM ; CL ; SL9 ; SL6, Pluto, Lumius, Tellus, Pluto

Caractéristiques techniques

- Couvercle PA6 plastique
- Base magnétique acier

Ø 105 mm

Epaissseur 20 mm

Entraxe: 50x50mm

Poids : 0.850 kg
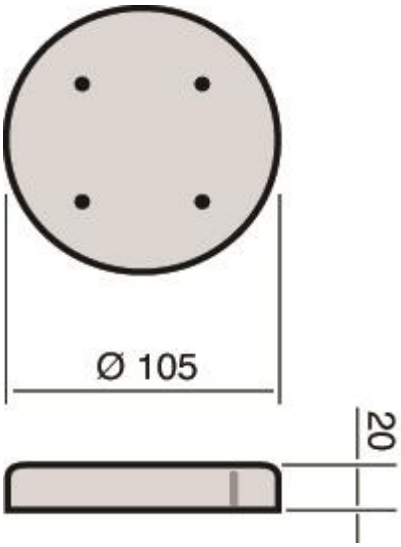
Force à l'arrachement 700 Newton